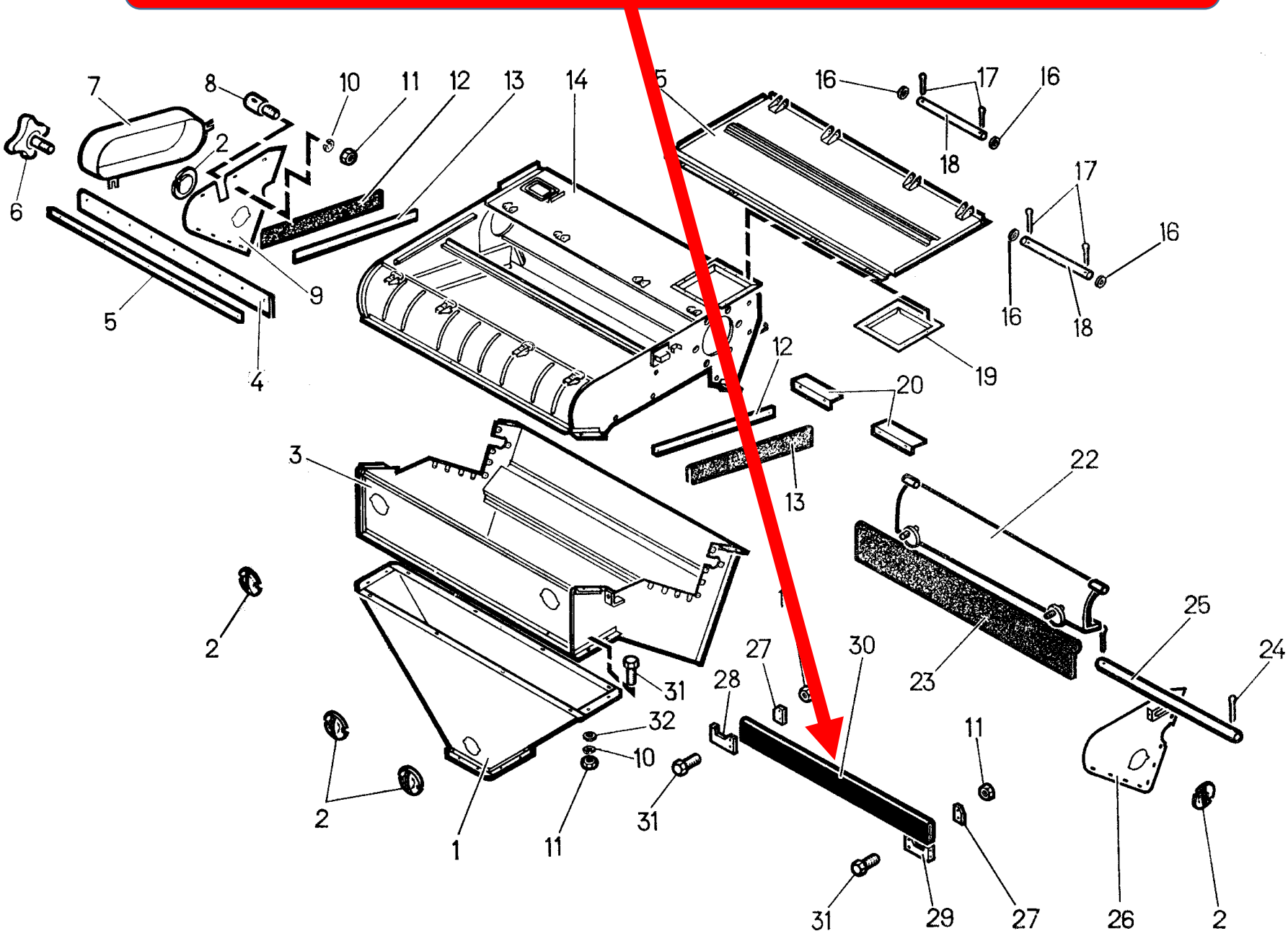МПО 50.01.004 Ремень